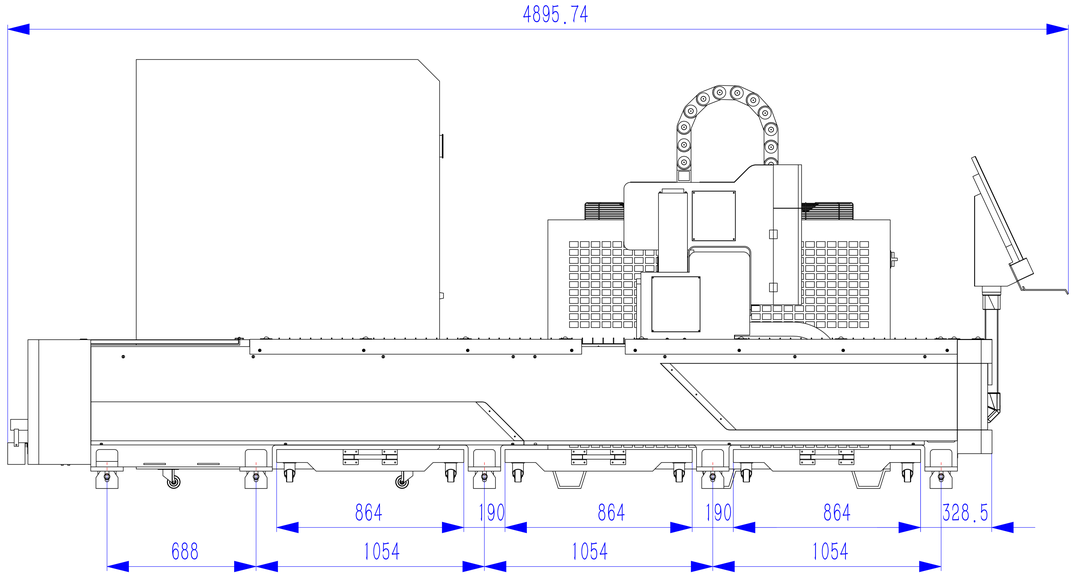

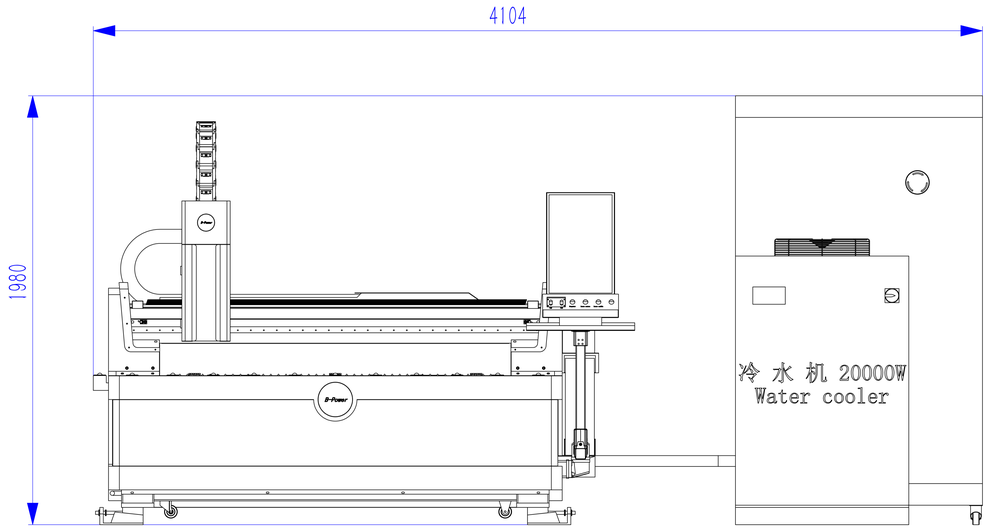

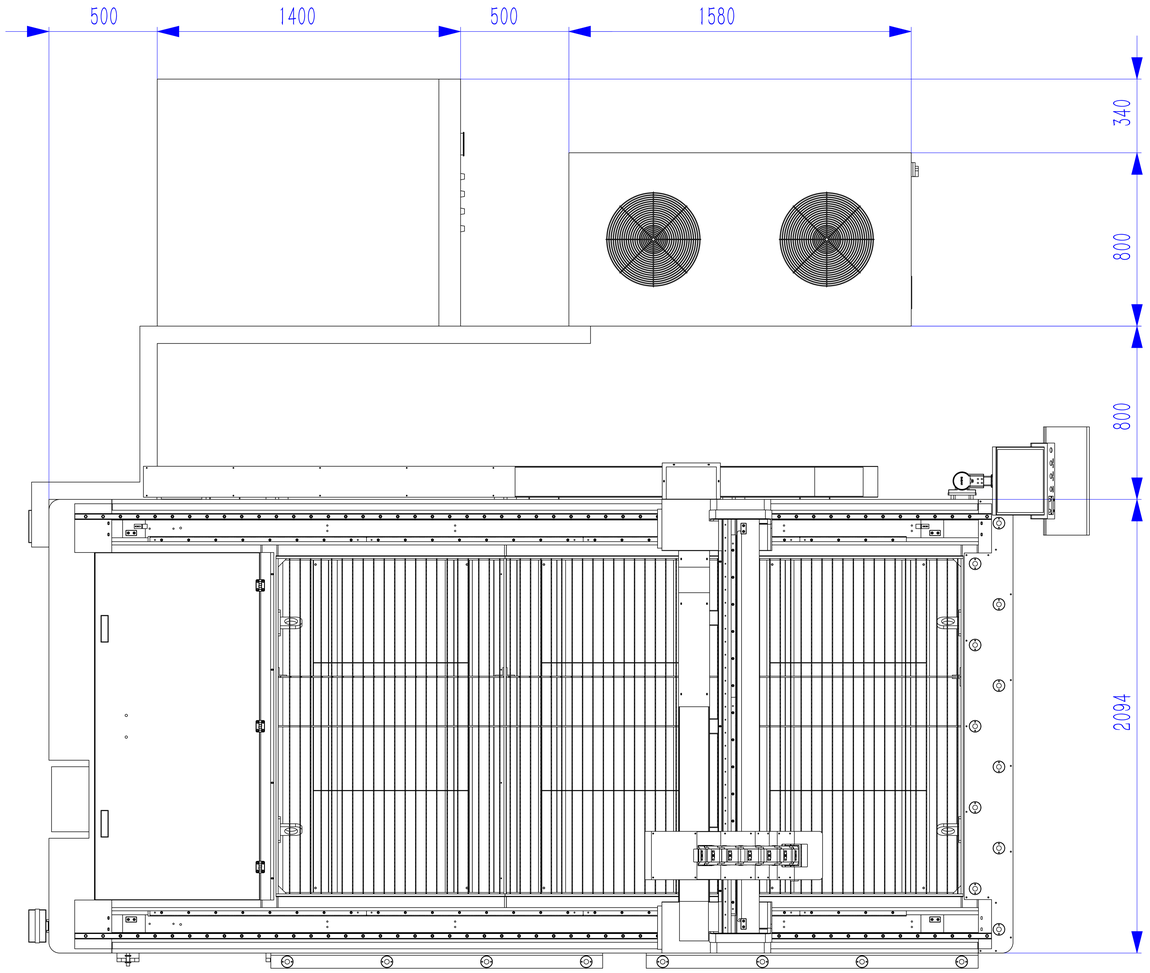

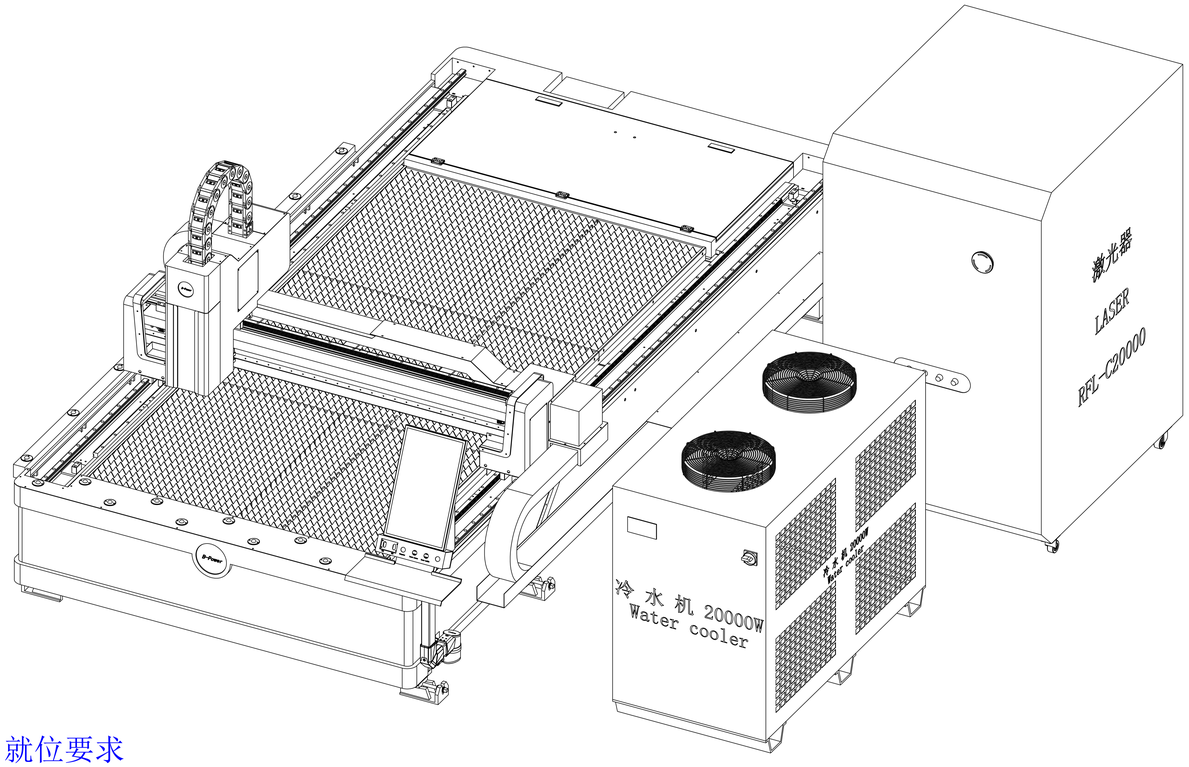

就位要求

1. 整机四周距障碍物至少1m。
2. 整机应远离震源。
3. 整机就位场地平整度应不大于5mm。
4. 整机接入电压浮动在±5%以内。
5. 风机及气源请自行放置在不影响使用的位置。
6. 稳压器为非标设备，若选用，位置请与技术部沟通。
7. 本布置图的设备位置仅做参考，实际排放根据现场实际况而定。

www.bodor.ru info234@bodor.ru 8 800 550 84 21

标记	处数	分区	更改文件号	签名	年月日	阶段标记	重量	比例	山东大族激光科技有限公司
设计			标准化				5006984	1:10	A3015-20000W-布局图
校核			工艺						
主管设计			审核						"图样代号"
			批准			共1张	第1张	版本	替代

"图样代号"

零件代号 | 倒(通)用件登记 | 描 图 | 描 校 | 旧底图总号 | 底 图 总 号 | 签 字 | 日 期