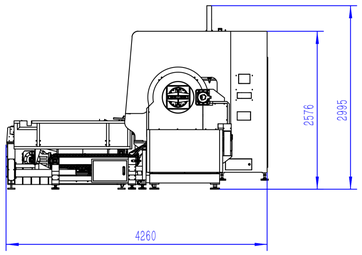

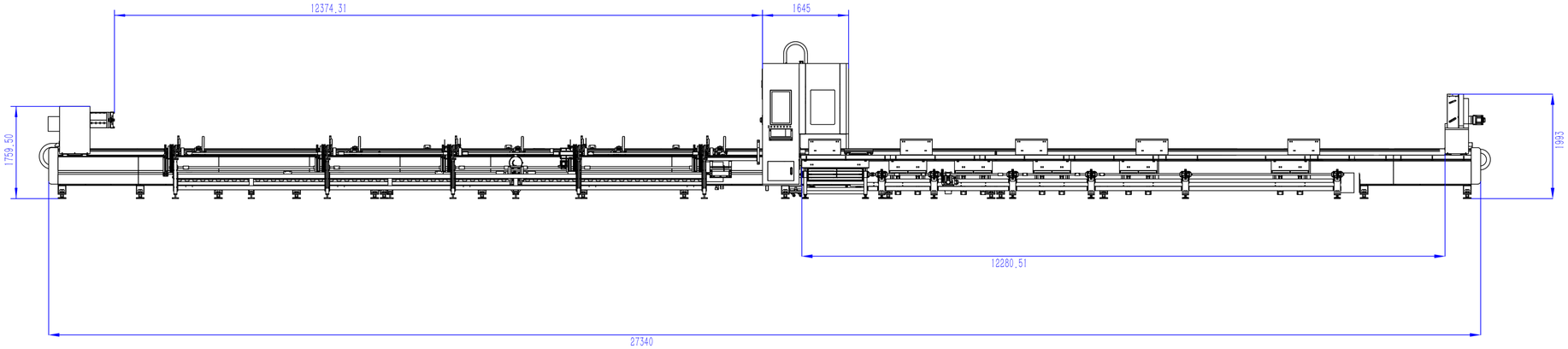

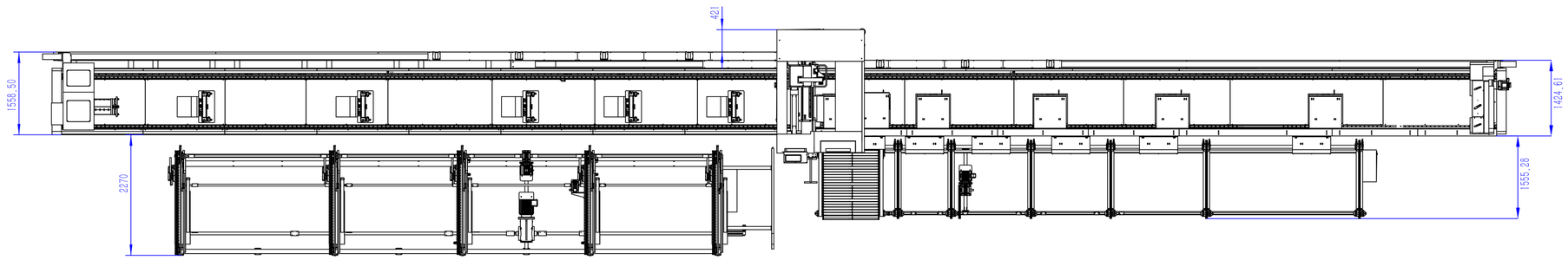

零件代号	
借(通)用件登记	
描图	
描校	
旧底图总号	
底图总号	
签字	
日期	

www.bodor.ru info234@bodor.ru 8 800 550 84 21

标记	处数	分区	更改文件号	签名	年 月 日	阶段标记	重量	比例	12036.00总装配体
设计			标准化					1:50	
校核			工艺						
主管设计			审核			共 张 第 张	版本	替代	
			批准						